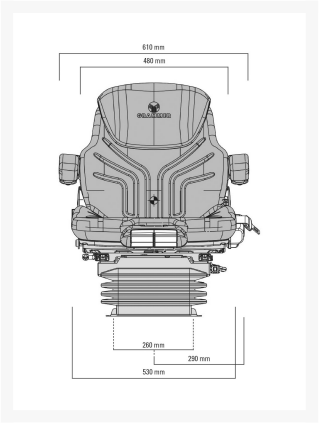
Maximo XXL tissu bleu / noir 12V

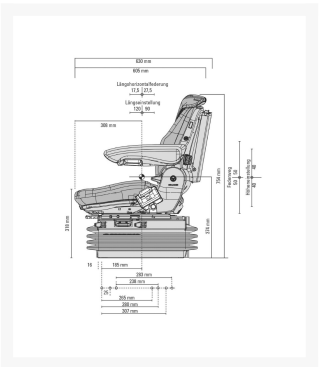
HT: 2 412,70 €

2 919,37 €

Product Images







Additional Information

Référence	53087
Numéro SACH	1292187
Numéro de désignation	MSG95AL/731
EAN 13	8712418302707
Poids (kg)	40.000000
Série	Luxe
Largeur du coussin (mm)	530 mm
Système de suspension	Suspension pneumatique extra large
La tension de système de suspension	12 V
Système de suspension renforcé	Non
Course de la suspension	100 mm
Suspension latérale	Non
Support lombaire	Pneumatique
Fréquence basse (Hz)	Non
Réglage longitudinal	210 mm
Suspension horizontale	Non
Classification de poids	Automatique
Réglage de la hauteur (mm)	80 mm
Type de réglage de la hauteur	Sans étage
Réglage d'inclinaison du dossier	Non
Support d'extension arrière	Non
Extension arrière, rapprocher	Oui
Appui-tête	Non
Accoudoir inclinaison réglable	Non
Ajustement latéral du contour	Non
Ajustement roulement à billes	Non

Gamme de poids (kg)	50-130 kg
Coussin de cou	Non
Profondeur d'assise et de réglage de l'inclinaison	Oui
Siège chauffant	Non
Ceinture de sécurité	Oui
Type de ceinture	Duo-sensitive
Pivot	Non
APS (système de positionnement automatisé)	Oui
Amortisseur	Réglable
Revêtement	Tissu
Couleur du tissu	Bleu/noir
Boîte de documents	Non
Interrupteur assise	Oui
Telecommandes	Non
Console montée	Non
Place de stockage	Non
Support pour câble de microphone	Non
Support pivotant	Non
Réglage d'inclinaison	Non
Prétension de ceinture	Non